令和4年度群馬県経済の循環

単位：百万円

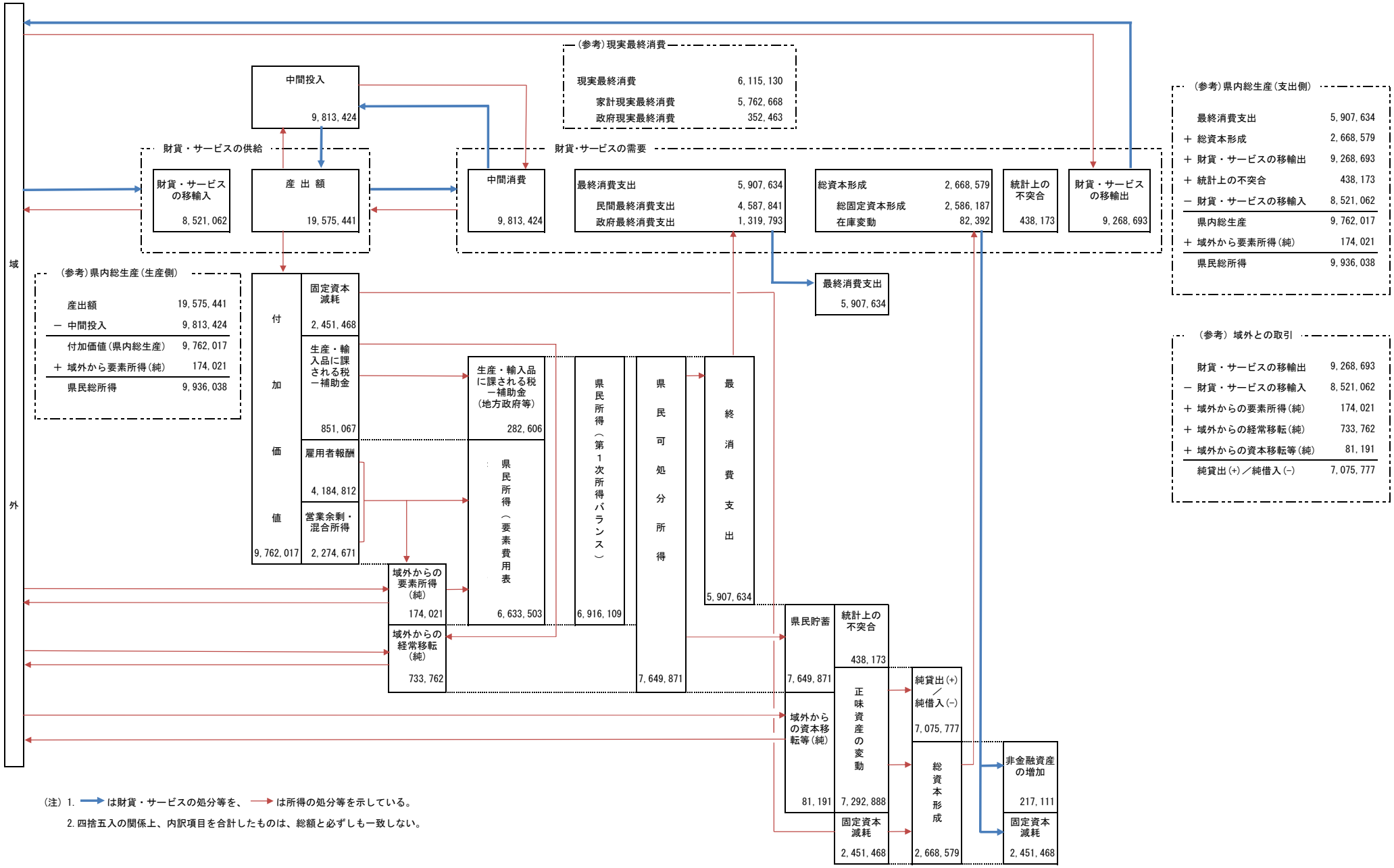

（注）1. ➡ は財貨・サービスの処分等を、→ は所得の処分等を示している。

2. 四捨五入の関係上、内訳項目を合計したものは、総額と必ずしも一致しない。